Kurzanleitung **Cosmo Pulse CO_2-Laser**

Diese Kurzanleitung beschreibt einige grundlegende Funktionalitäten zur Bedienung des Cosmo Pulse CO_2-Lasers. Diese Anleitung ersetzt allerdings nicht das intensive Studium der mitgelieferten Bedienungsanleitung des Herstellers.

Systembeschreibung

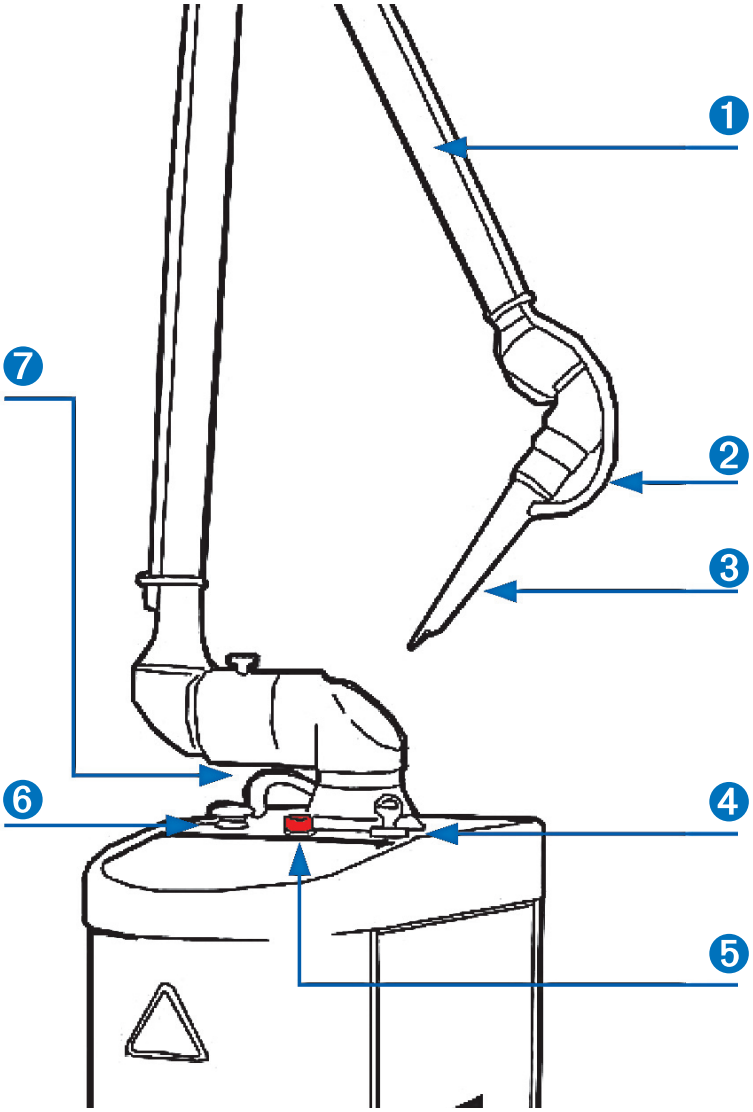

1
Spiegelarmsystem mit 7 Gelenken
Verantwortlich für die Übertragung von Laser- und Zielstrahl

2
Luftschlauch
Luftzufuhr zum Handstück

3
Handstück
Alkohol zur Reinigung empfohlen

4
Schlüsselschalter
Benutzen Sie diesen Schlüsselschalter, um das System EIN (**I**) bzw. AUS (**O**) zu schalten. Bei unbeaufsichtigten Geräten sollte der Schlüssel entfernt werden

5
Notaus-Schalter

6
Zielstrahl Kontrollknopf
Anpassung der Zielstrahlstärke

7
Luftverbindung
Luftschlauch-Anschluss für den Aerosol-Abtransport im Handstück

Version Juni 2007

Polymed Medical Center, Industriestrasse 59, 8152 Glattbrugg
Telefon 044 828 61 11, Telefax 044 828 61 12, info@polymed.ch, www.polymed.ch

polymed medical-center

Bedienungskonsole

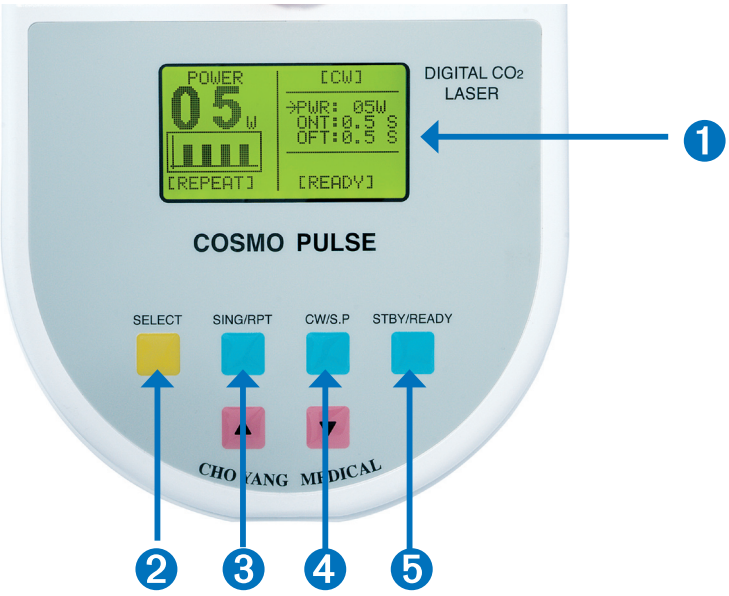

1
Display
LCD Display

2
SELECT
Auswahl des Strahleistungs-Modus (PWR), Zeiteinstellungen der Laserstrahldauer (ONT=On Time) und Unterbrechung zwischen den Laserstrahl-Pulsen (OFT=Off Time). Laserstrahldauer von 0.1–1.0 Sekunden möglich. Zeiteinstellungen ONT und OFT haben nur im Wiederholstrahl-Modus (REPEAT) eine Wirkung.

3
SING/RPT
Auswahl des Strahlentyps. Mit dieser Taste wird eine der 3 Laserstrahlarten bestimmt:

SINGLE
einmaliger Strahl

REPEAT
Wiederholungsstrahl

CONTINOUS
Dauerstrahl

4
CW/S.P
Einstellung von Continuous Wave (CW) oder Superpuls (SP)

5
STBY/READY
Auswahl des Betriebszustandes:
STANDBY - der Fussschalter ist deaktiviert und das Gerät im Wartezustand
READY - der Fussschalter ist aktiviert und das System im betriebsbereiten Zustand

Display Anzeige

Leistung **POWER** in Watt

Strahlentyp **SINGLE, REPEAT** oder **CONTINOUS**

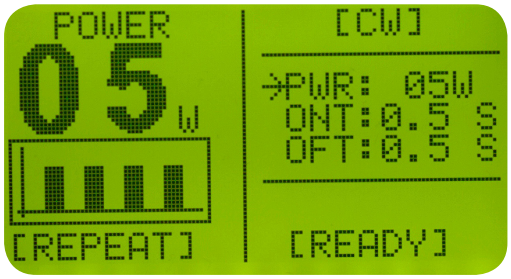

Betriebsmodus **CW** (Continous Wave) oder **SP** (Superpuls)

PWR (POWER) Strahlleistung
ONT (On Time) Laserstrahldauer
OFT (Off Time) Unterbrechungsdauer

Betriebsstatus **READY** oder **STANDBY**